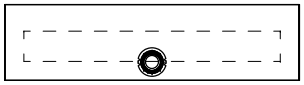

ｱﾝﾃｨｰｸｵﾚﾝｼﾞ、ｱﾝﾃｨｰｸｸﾞﾘｰﾝ 取手

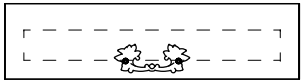

ｱﾝﾃｨｰｸﾌﾞﾙｰ、ｱﾝﾃｨｰｸﾍﾞｰｼﾞｭ 取手

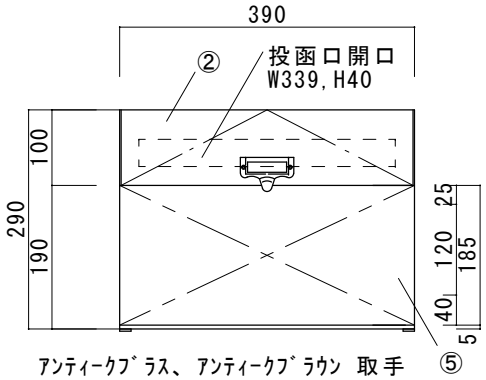

正面

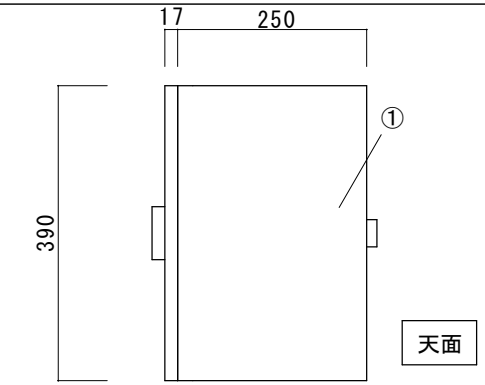

天面

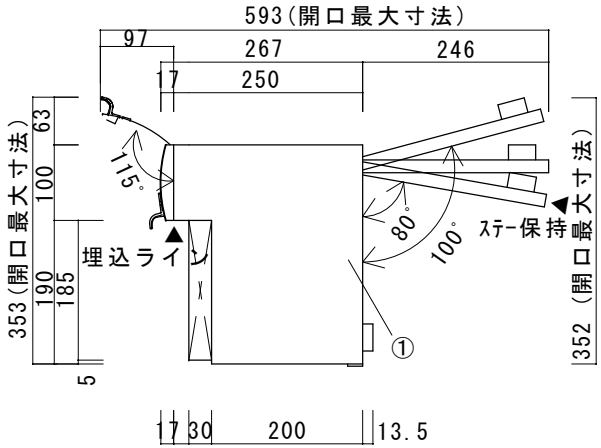

右側面

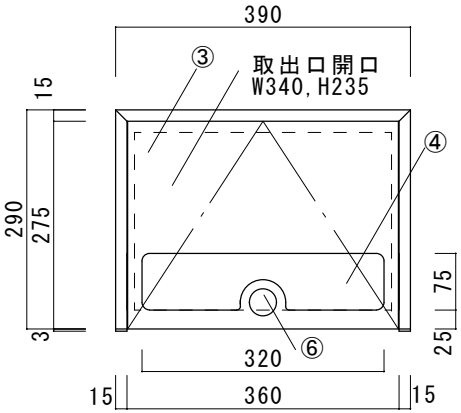

背面

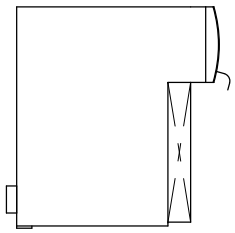

左側面

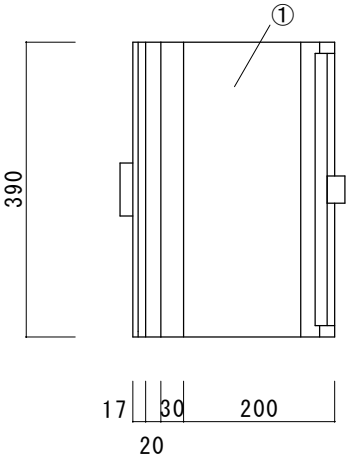

底面

No.	名　称	材　質	備　考
①	本体	ステンレス	
②	投函蓋	アルミ	塗装
③	取出扉	ステンレス	
④	郵便物確認窓	アクリル樹脂	
⑤	スペーサー	ステンレス	
⑥	窓式ダイヤル錠		
⑦			
⑧			
⑨			
⑩			

品名　ルージュマカラ05	規格･名称	作成日：2021.07.06	重量：5.8kg	縮尺　S=1:10	株式会社ユニソン