記号	部位	規格・材質
①	本体パン	ＧＲＣ
②	排水管	プラスチック

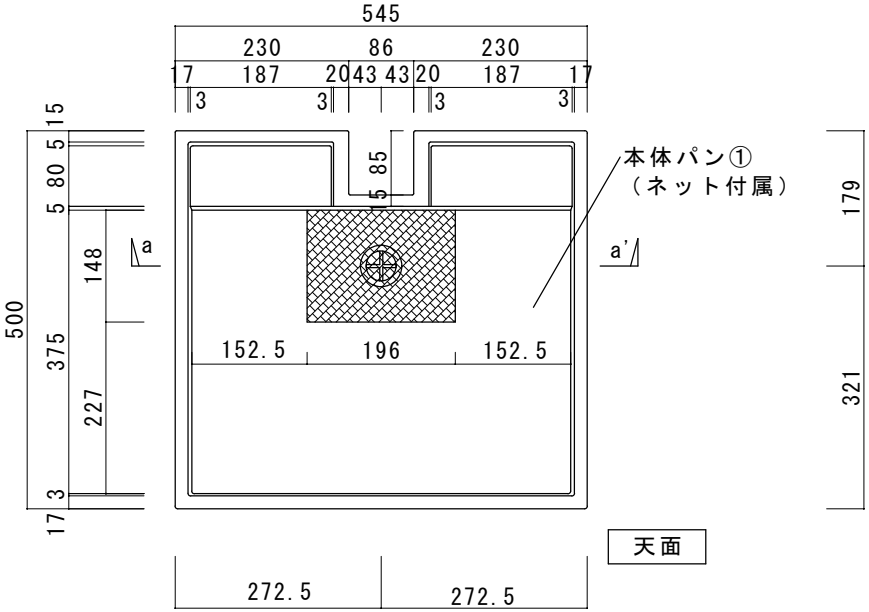

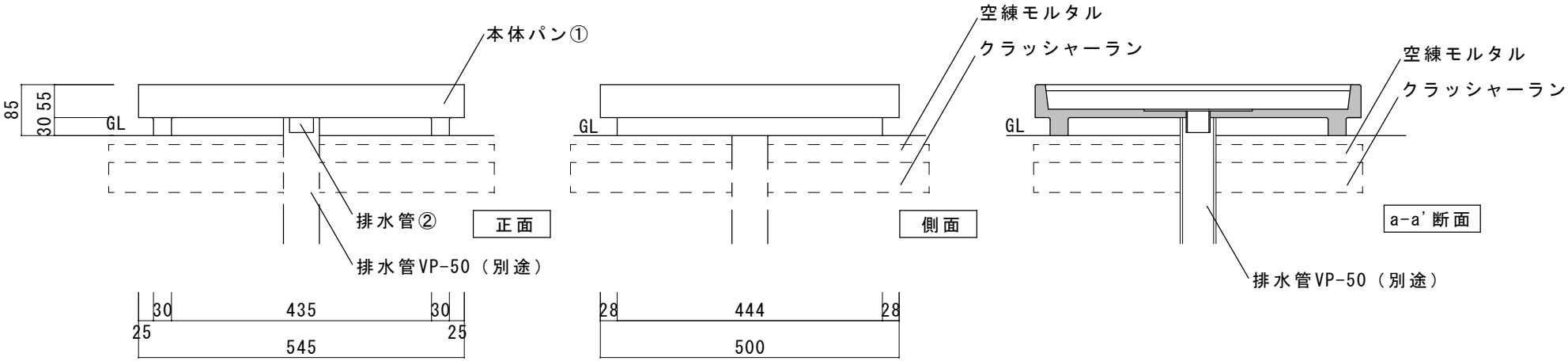

品名 グランデパン 545	規格･名称 テンド	作成日：2022.06.09	重量：21.5kg	縮尺 S=1:10 (用紙ｻｲｽﾞ:A4)	株式会社ユニソン