記号	部位	規格・材質
①	本体パン	ＧＲＣ (ｶﾞﾗｽ繊維強化ｾﾒﾝﾄ)

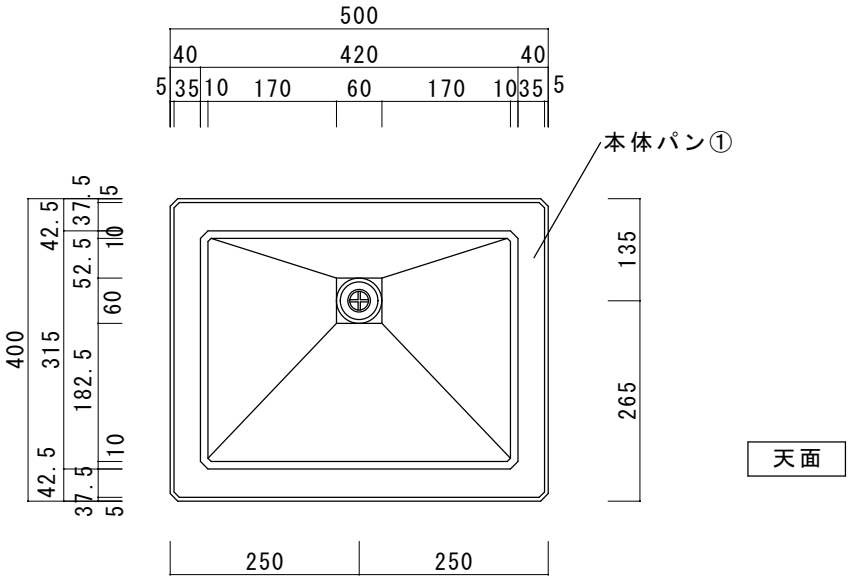

天面

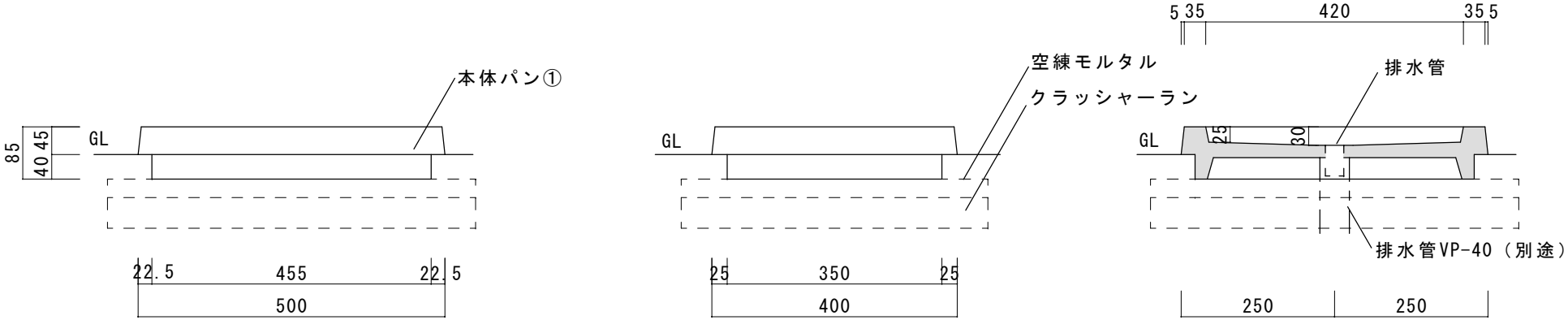

正面

側面

断面

品名 ファミエンテパン	規格･名称 プレート	作成日：2022.06.15	重量：12.0kg	縮尺 S=1:10 (用紙ｻｲｽﾞ:A4)	株式会社ユニソン