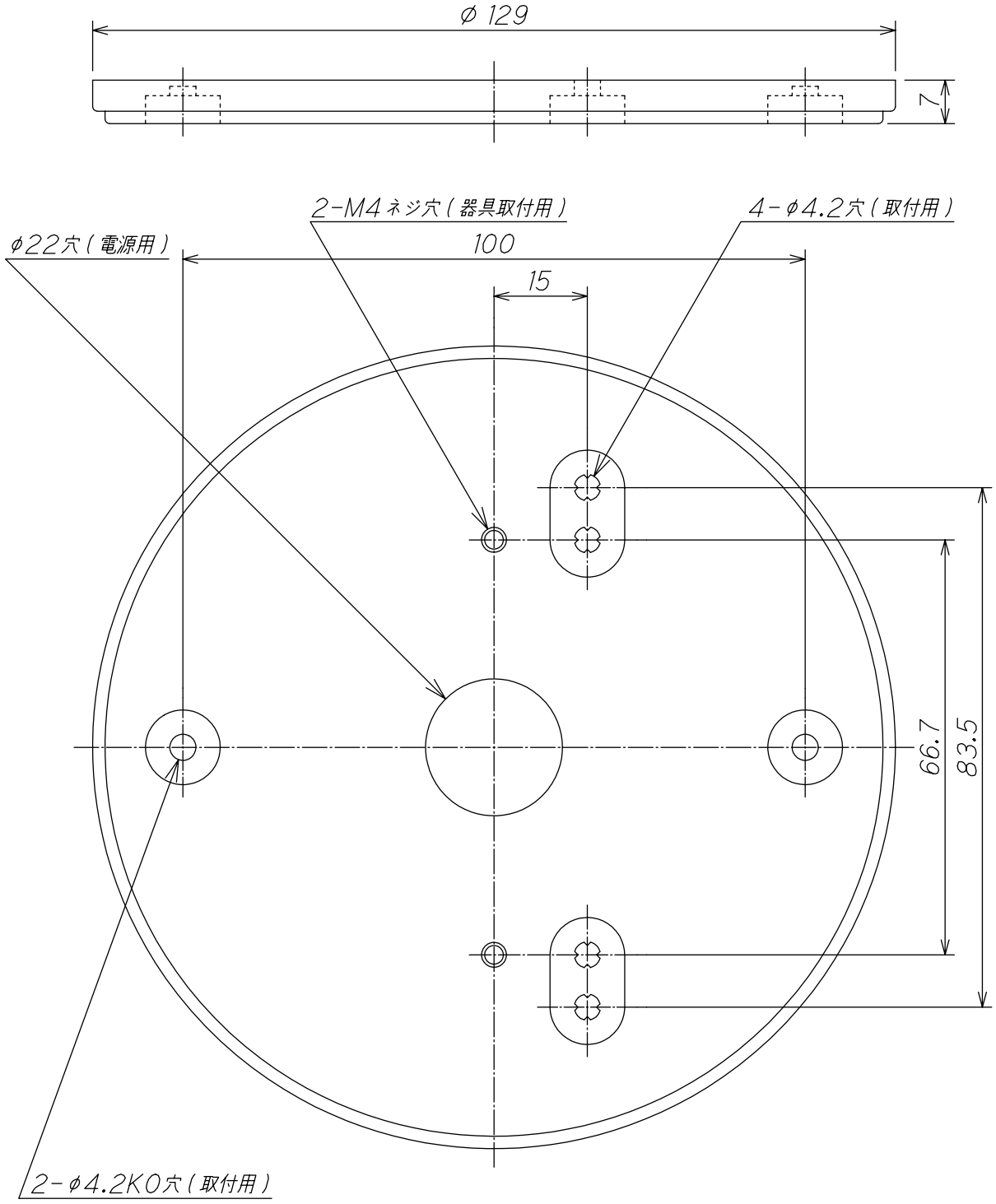

部番	部品名	員数	材質	仕上	備考
8					
7					
6					
5					
4					
3					
2					
1	絶縁台	1	樹脂	アイボリー	

特記事項
取付専用ネジ(L=12)2本付
樹脂ワッシャー2個付

適合ランプ

定格

重量 0.05Kg

作図 田島	承認 今野	A Y R	品名 PF 217W
改定 / / / /		尺度 1/1	オーデリック株式会社
/ / /	120619		記号 数量 十一