記号	部位	規格・材質
①	パン本体	ＧＲＣ(ガラス繊維強化セメント) セラミックシリコン樹脂塗装

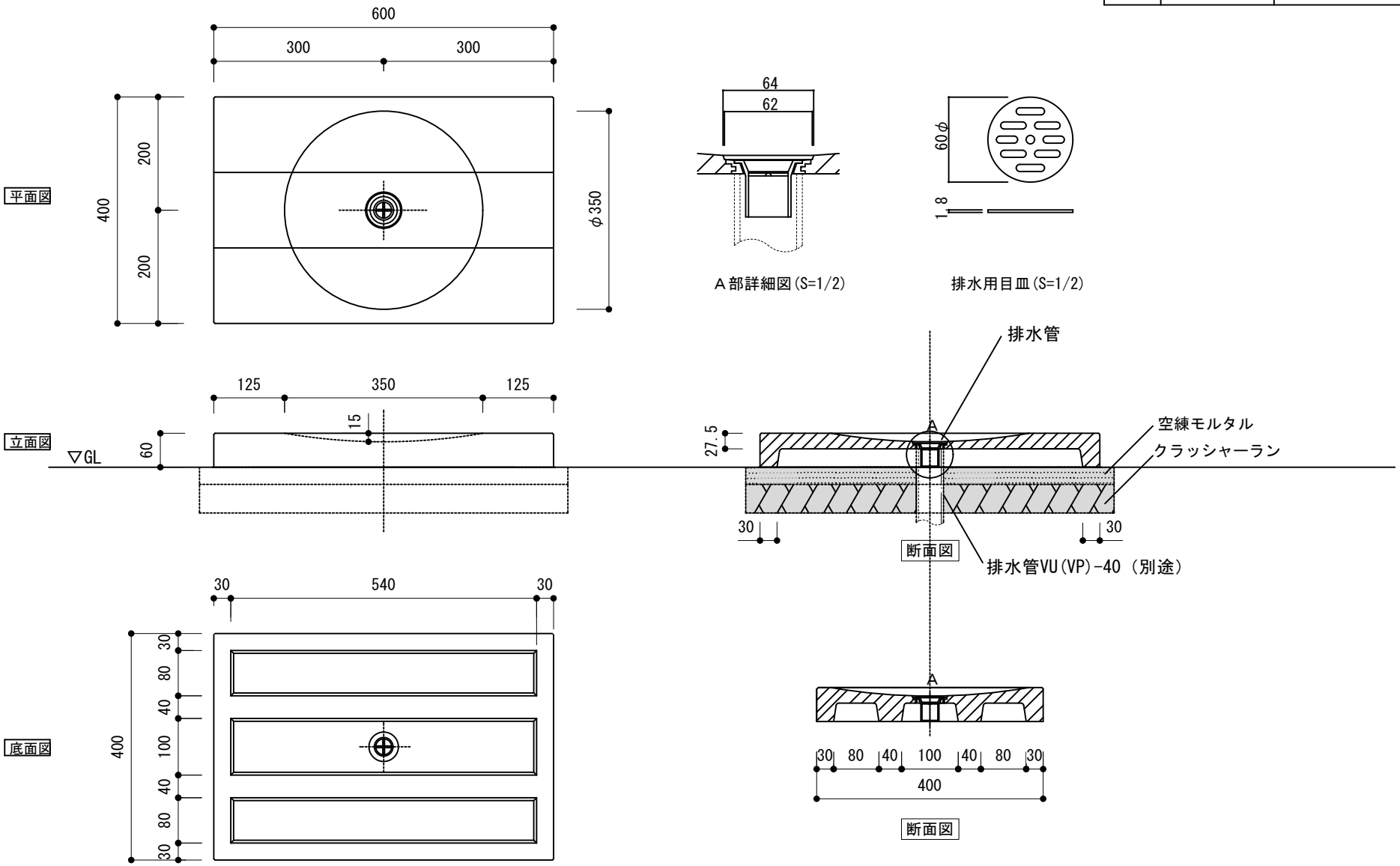

Title	Specification	作成日：2025.4.1	weight	Scale	
シダーパン			17.2kg	1/10 (A4)	株式会社ユニソン